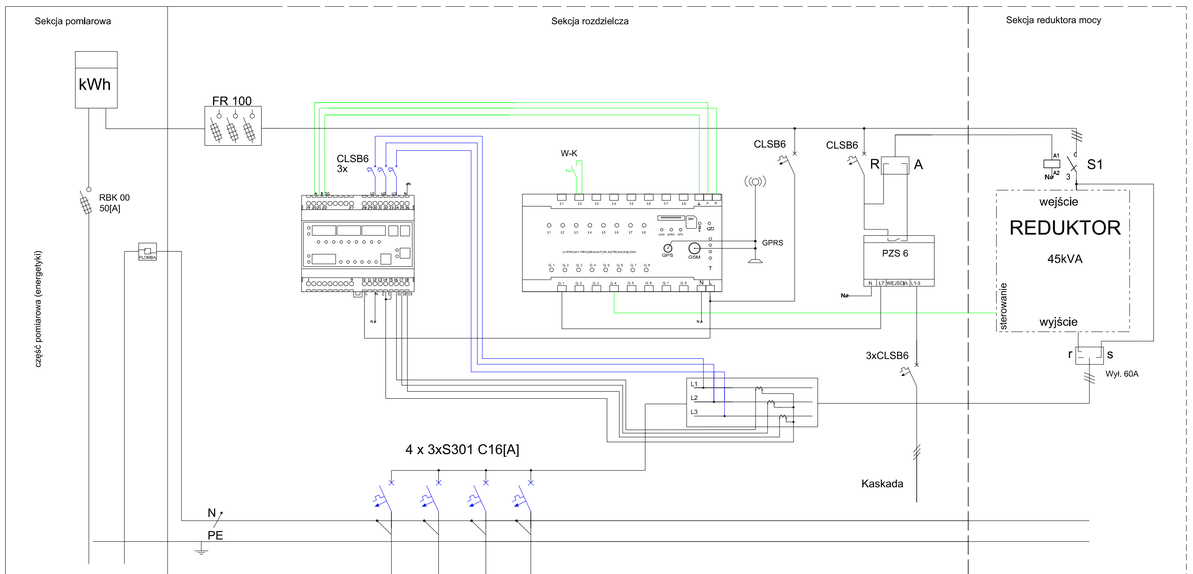

Obwód 1 - ul. Nad Torem trasa str. wschodnia YKY 5x16[mm²]

Obwód 2 - Skrzyżowanie ul. Nad Torem str. zachodnia YKY 5x16[mm²]

Obwód 3 - ul. Pileckiego (Lutwikowo) trasa WZ str. południowa YKY 5x25[mm²]

Obwód 4 - ul. Pileckiego (Lutwikowo) trasa WZ str. północna YKY 5x16[mm²]

Legenda:

I2 - alarm otwarcia drzwi

I1-I8 - wejścia beznapięciowe (poprzez przekaźnik)

Q1 - załączenie stycznika wg. zegara astronomicznego

Q4 - załączenie redukcji mocy

A - sterowanie CPA

R - sterowanie ręczne

S1 - stycznik Moeller typ DLL lub DLM

W-K - wyłącznik krańcowy

P - przekaźnik ze stykiem zwiernym (Relpol)

r - redukcja

s - sieć

- sekcja reduktora mocy (tylna część szafy rozdzielczej)

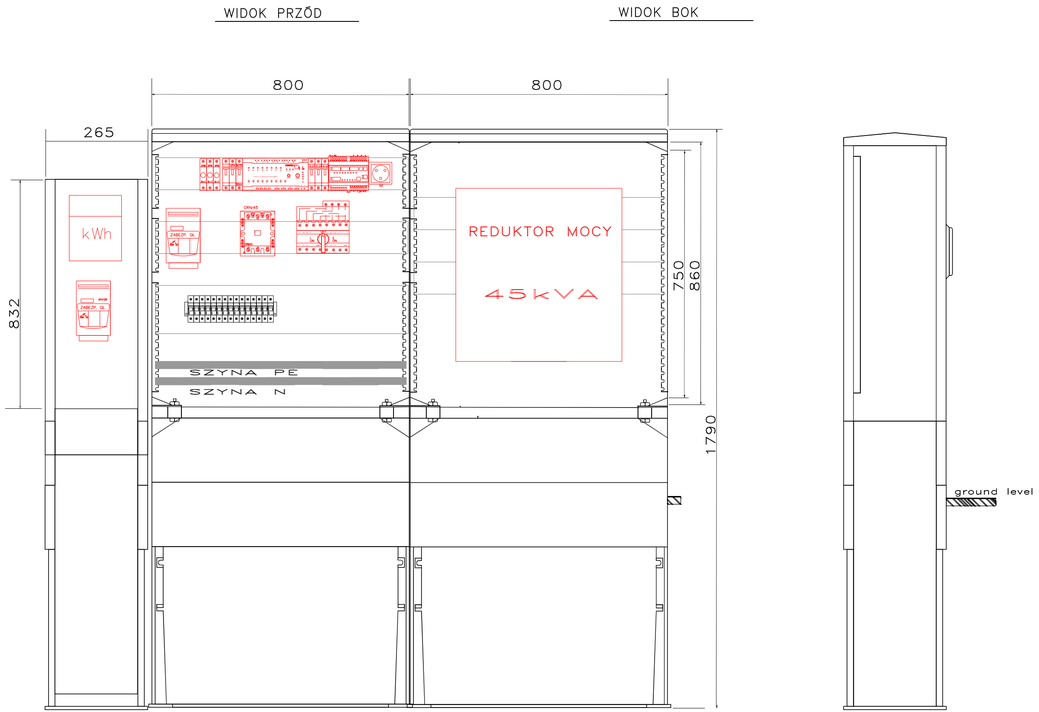

INWESTOR: Zarząd Dróg Miejskich i Komunikacji Publicznej Siedziba w Bydgoszczy ul. Toruńska 174 a 85-844 Bydgoszcz	Obiekt: Budowa mostu przez Kanał Bydgoski z przebudową Węzła Zachodniego w Bydgoszczy w ramach zadania pn.: Przebudowa Węzła Zachodniego	Rysunek nr: 6	Opracował: inż. Przemysław Proczek KUP/0179/POOE/04	
WYKONAWCA : Voessing Polska Sp. z o.o. ul. Grobla 17/5 61-859 Poznań	Tytuł: Schemat szafki oświetleniowej SO-UM-165 (NAD TOREM)	Data: 10.2013	Projektował: inż. Przemysław Proczek KUP/0179/POOE/04	